型号说明/Model Code

KHBF	016	PN040	1	1	1	2	6	06
(1)	(2)	(3)	(4)	(5)	(6)	(7)	(8)	(9)

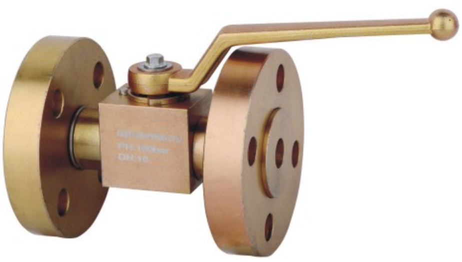

(1)产品代号：
KHBF–阀体方块形球阀 DN16–25
KHMF–阀体套筒形球阀 DN32–50
(符合DIN–EN558–1,FTF,基本范围1，长型DIN3202–F1)
KHMFF–阀体套筒球阀 DN32–50
(符合DIN–EN558–1,FTF,基本范围14，短型DIN3202–F4)
(2)公称通径：16、20、25、32、40、50mm
(3)压力范围：4、6.3、16、25、31.5MPa
(40、63、160、250、315bar)
(4)阀体、接头体材料：1–碳钢;4–不锈钢
(5)球体和控制芯轴材料：1–碳钢：4–不锈钢
(6)球体处密封材料：1–POM
(7)接头密封和控制芯轴密封圈材料
2–丁腈橡胶;4–氟橡胶
(8)法兰材料：6–碳钢
注)：材料11126为常规组合，
订货时可省略
(9)手柄形式：04–锌合金压式曲柄
06–钢质压式曲柄

外形尺寸/Dimensions

KHBF

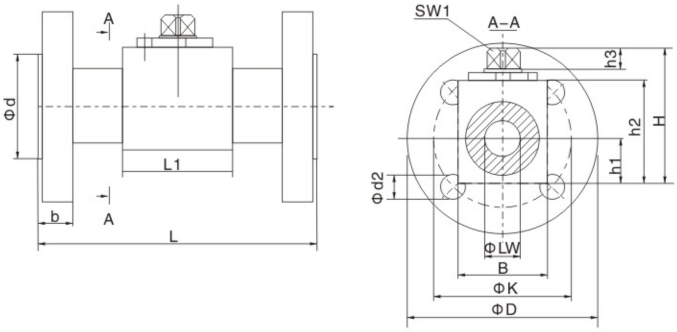

KHMF KHMFF

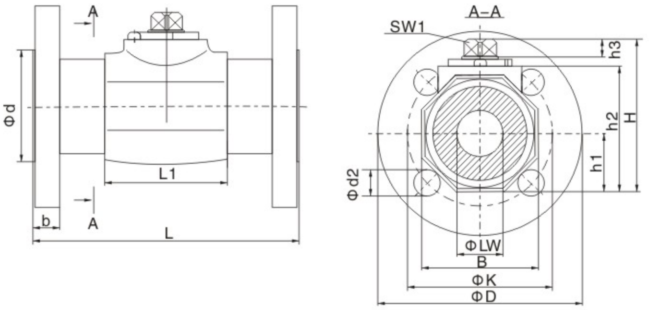

代号	型号 Model	压力范围(bar)	LW	L	L1	D	d1	d2	K	B	b	H	h1	h2	h3	SW1	Z*
		40				95		14	65		16						
	KHBF–016	160	15	130	47	105	45	14	75	38	20	63.5	19	46	11	12	
		315				128		18	90		26						
80120	KHBF–020	40	20	150	60	105	55	14	75	48	18	75	24	57			
		40				115		14	85		18						
	KHBF–025	160	25	160	65	138	65	18	100	57	24	82	28.5	64	12	14	
		250				148		22	105		28						
		315				158		22	115		34						
80121	KHMF–032	40	30	180	84	138	78	18	100	75	18	104.5	37.5	84			4
		160				155		22	110		26						
		40				148		18	110		18						
80122	KHMF–040	160	38	200	91	168	88	22	125	85	28	115.5	42.5	95			
		250				185		26	135		34						
		315				195		26	145		38						
		40				165		18	125		20						
		63				178		22	135		26				14	17	
80123	KHMF–050	160	48	230	100	195	102	26	145	105	30	133	52.5	112.5			
		250				198		26	150		38						8
		315				208		26	160		42						
80124	KHMFF–032	40	30	130	84	138	78	18	100	75	18	104.5	37.5	84			
80125	KHMFF–040	40	38	140	91	148	88	18	110	85	18	115.5	42.5	85			4
80126	KHMFF–050	40	48	150	100	165	102	18	125	105	20	133	52.5	112.5			

使用及订货注意事项/Use and Ordering Notes

(1) 长形接头法兰，公称通径25mm，压力31.5MPa,材料为常规组合，钢质压式曲手柄。其型号为：KHBF–025–PN315–06
(2) 短形接头法兰，公称通径32mm，压力4MPa,材料为常规组合，钢质压式曲手柄。其型号为：KHBF–032–PN040–06